სტრუქტურული სქემები

სატელეფონო და კომპიუტერული ქსელის სქემა

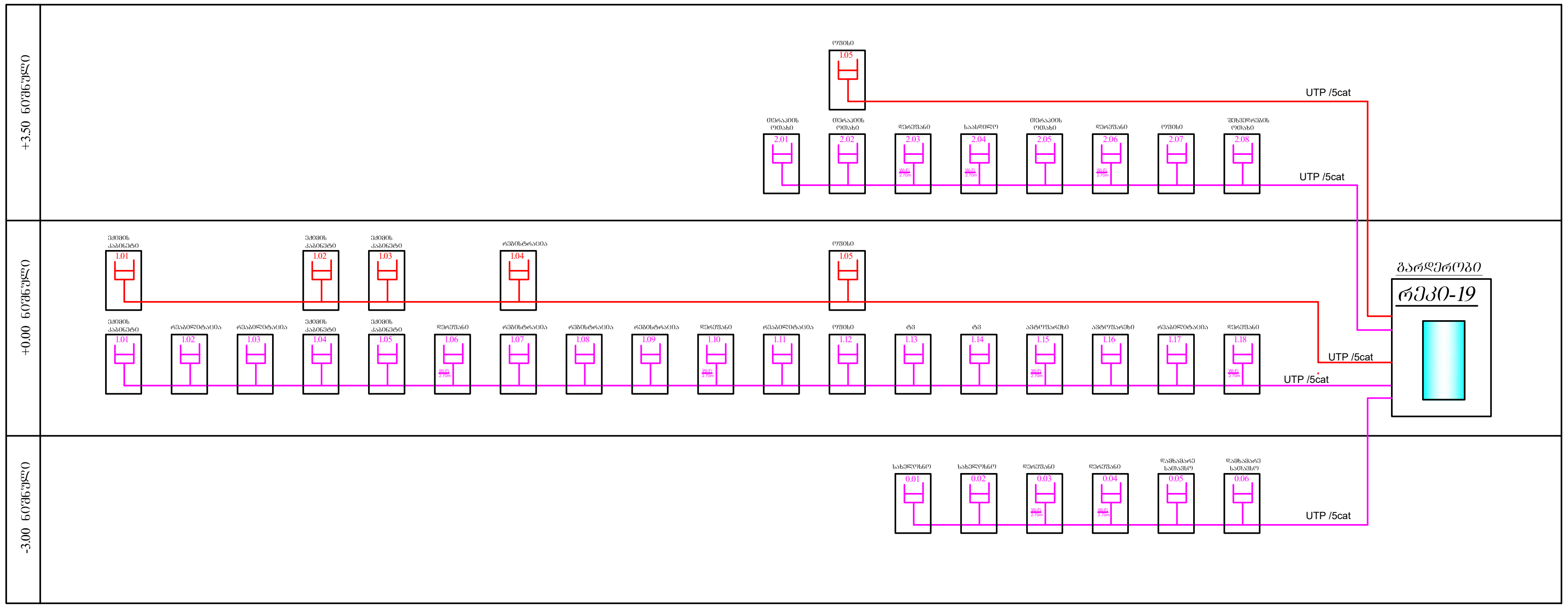

ვიდეოსამეთვალყურეო ქსელის სქემა

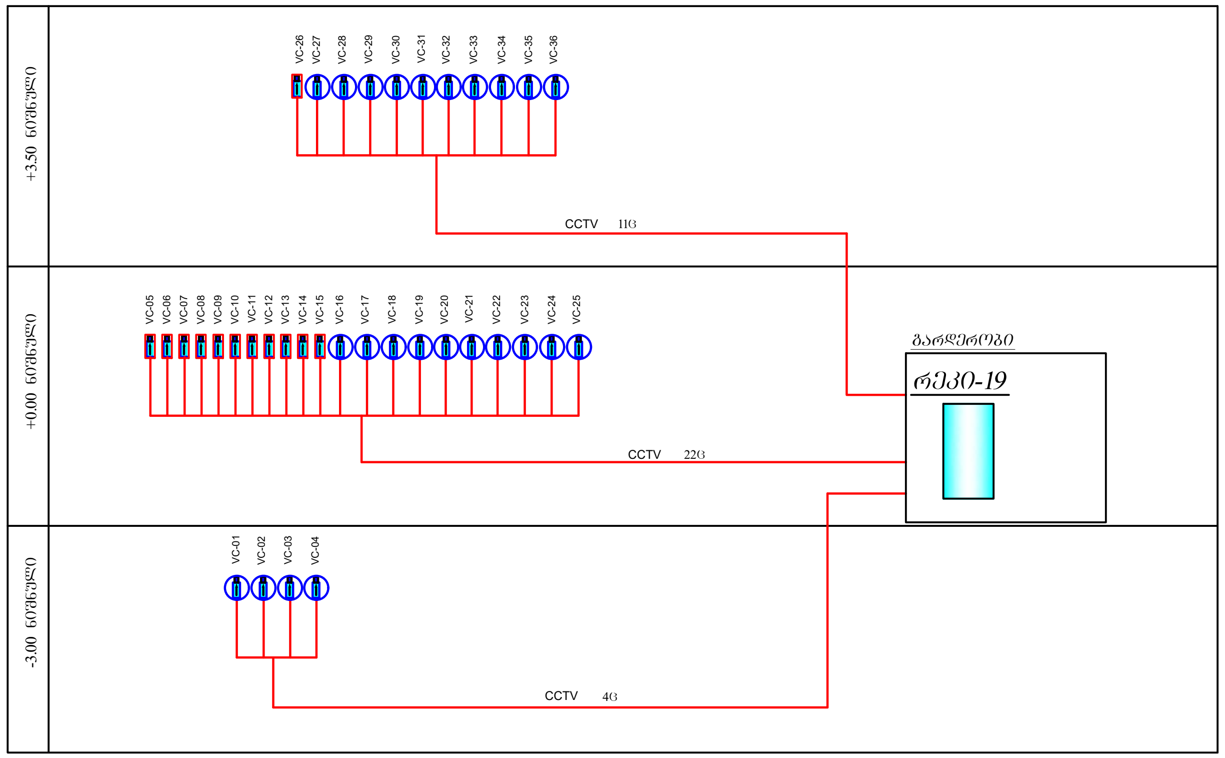

დაკვეთა:	CAD FILE	ფორმატი:	თარიღი:
	DWG	A3	

შესწორება:

შენიშვნა:

პირობითი აღნიშვნები:

ექსპლიკაცია:

ნახაზის დასახელება:

სტრუქტურული სქემა

ობიექტის დასახელება:

სამედიცინო-სარეაბილიტაციო ცენტრი ახალციხეში

დამკვეთი	ავადმყოფთა მომსახურე სასულიერო პირთა ორდენი (კამილიელების) ფილიალი საქართველოში	
ობიექტის მისამართი	ქ. ახალციხე, ქუჩა 9 აპრილი	
თანამდებობა	ხელმოწერა	სახელი, გვარი
დირექტორი		ჯემალ ფოფხაძე
შეასრულა		ნანა ტყეშელაშვილი

DETRA Group

სტადია	მასშტაბი	ფურცელი	ფურცლები
მ.პ.	1:100	სდ-8	9